Equilibreurs à ressorts, série B

Les équilibreurs de la série B sont conçus pour accroître la productivité dans toutes les applications comportant un mouvement vertical répétitif. Ils compensent le poids de vos outils ou de tout autre équipement industriel et permettent à l'opérateur de soulever la charge avec un effort minimum. Les équilibreurs BIDS, BHD et BSD(L) fonctionnent selon le principe "Gravité Zéro" qui permet de déplacer un équipement ou un outil pratiquement sans effort sur toute la course du câble. Expérimentez cette sensation de légèreté avec vos outils !

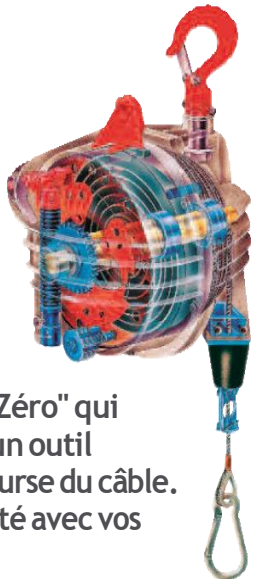

Caractéristiques des équilibreurs à ressort

Équipement standard / Série	Série BHR	Série BLD	Série BMD	Série BIDS	Série BHD	Série BMD(L)
Câble en acier inox et guide-câble antifriction	●	●	●	●	●	●
Suspension auxiliaire de sécurité	●	●	●	●	●	●
Butée de fin du course réglable	●	●	●	●	●	●
Ensemble ressort/tambour inerte	●	●	●	●	●	●
Effort d'équilibrage réglable (par vis sans fin pour les séries BIDS, BHD et BSD)	●	●	●	●	●	●
Crochet de charge tournant	–	–	–	Option: OPTRI		
Verrouillage automatique du tambour en cas de rupture du ressort	–	–	●	●	●	●
Manille de suspension pour faciliter l'accrochage (1)	●	●	●	–	–	–
Crochet haut tournant sur roulement avec linguette de sécurité	–	–	–	●	●	●
Tambour blocable manuellement à toute hauteur	–	–	● / –	●	●	●
Tambour conique sur roulements à billes pour l'effet de "Gravité Zéro"	–	–	–	●	●	●
Verrouillage du tambour contrôlable au niveau de l'opérateur	–	–	–	–	Réf. BIL-7343	Réf. BIL-3224

(1) Pour remise à niveau ou remplacement, commander la réf. BIL-23223 pour la série BLD, et la réf. BIL-23224 pour la série BMD (BMDS, BMDLN et BMDLLN).

Equilibreurs à enrouleur, série BHR

Réf.		SWL (kg)	Course de levage (m)	(kg)	Pièces détachées	
Série BHR					**Ressort**	**Tuyau**
BHR-8	1/4"	0,4 - 0,8	1,3	1,5	BIL-333	BIL-291
BHR-15	1/4"	0,7 - 1,5	1,3	1,5	BIL-341	BIL-291
BHR-25	1/4"	1,2 - 2,5	1,3	1,5	BIL-358	BIL-291

Butée de fin de course en caoutchouc, réf. BIL-457

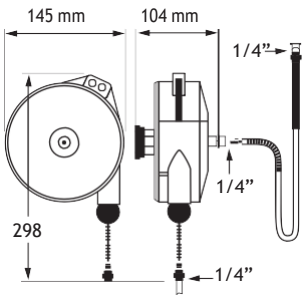

ZA du Guindal – 136, Rue Jean-Baptiste GODIN – 59820 GRAVELINES

Tél : 03.28.63.92.21 / Fax : 03.28.63.92.17 - contact@dri-france.com - www.dri-france.com

EQUIPEMENTS DE PRODUCTION

Manutention Ergonomique

Equilibreurs à ressort, capacité de 0,4 à 65 kg

BLD-2

BMDS-6

BMDLN-4

BIDS-14

BHD-20

Réf.	SWL (kg)	Course maxi. (m)	(kg)	Pièces détachées	
Série BLD - Faible capacité				Câble (2) Linguet	Ressort
BLD-1	0,4 - 1,0	1,6	0,6	BIL-463 BIL-7133	BIL-131 BIL-
BLD-2	1,0 - 2,0	1,6	0,6	463 BIL-7133	BIL-1206 BIL-463
BLD-3	2,0 - 3,0	1,6	0,7	BIL-7133 BIL-9887	
Série BMD - Capacité moyenne / faible				Câble (2) Linguet	Ressort
BMDS-2	1,0 - 2,5	2,0	2,0	BIL-0352 BIL-214	BIL-0345 BIL-
BMDS-4	2,0 - 4,0	2,0	2,0	0352 BIL-214	BIL-3422 BIL-0352
BMDS-6	4,0 - 6,0	2,0	2,3	BIL-214 BIL-3430	BIL-0352 BIL-214
BMDS-8	6,0 - 8,0	2,0	2,5	BIL-3448 BIL-70253	BIL-20115 BIL-
BMDLN-4	2,0 - 4,0	2,5	2,9	74065 BIL-70253	BIL-20115 BIL-
BMDLN-6	4,0 - 6,0	2,5	3,2	74066 BIL-70253	BIL-20115 BIL-
BMDLN-8	6,0 - 8,0	2,5	3,5	74067 BIL-70253	BIL-20115 BIL-
BMDLN-10	8,0 - 10	2,5	3,7	74068 BIL-70253	BIL-20115 BIL-
BMDLN-12	10,0 - 14	2,5	4,0	74069 BIL-70253	BIL-20115 BIL-
BMDLLN-4 (1)	2,0 - 4,0	2,5	3,0	74070 BIL-70253	BIL-20115 BIL-
BMDLLN-6 (1)	4,0 - 6,0	2,5	3,3	74071 BIL-70253	BIL-20115 BIL-
BMDLLN-8 (1)	6,0 - 8,0	2,5	3,6	74072 BIL-70253	BIL-20115
BMDLLN-10 (1)	8,0 - 10	2,5	3,8	BIL-74073	
Série BIDS - Capacité moyenne				Câble (2) Linguet	Ressort
BIDS-7	4,0 - 7,0	2,0	5,0	BIL-9999 BIL-20115	BIL-9993 BIL-
BIDS-10	7,0 - 10	2,0	5,5	9999 BIL-20115	BIL-9994 BIL-9999
BIDS-14	10 - 14	2,0	5,5	BIL-20115 BIL-9995	BIL-9999 BIL-
BIDS-18	14 - 18	2,0	6,5	20115 BIL-9996	BIL-9999 BIL-20115
BIDS-22	18 - 22	2,0	6,0	BIL-9997 BIL-9999	BIL-20115
BIDS-26	22 - 25	2,0	6,6	BIL-10019	
Série de BHD - Forte capacité				Câble avec crochet (2)	Tambour
BHD-15	10 - 15	2,0	10,3	BIL-3652	BIL-7527
BHD-20	15 - 20	2,0	10,6	BIL-3652	BIL-7535
BHD-25	20 - 25	2,0	11,2	BIL-3652	BIL-7543
BHD-30	25 - 30	2,0	11,5	BIL-3652	BIL-7550
BHD-35	30 - 35	2,0	11,8	BIL-3652	BIL-7568
BHD-45	35 - 45	2,0	12,4	BIL-3652	BIL-7576
BHD-55	45 - 55	2,0	12,5	BIL-3652	BIL-7584
BHD-65	55 - 65	2,0	13,6	BIL-3652	BIL-7592

(1) Equilibreur vérouillable: un coup sec sur le câble bloque l'équilibreur et permet de manipuler la charge librement. Une seconde traction déverrouille le blocage et l'équilibreur reprend la compensation du poids.

(2) Câbles fournis complets avec crochet (BHD), bride et butée en caoutchouc. Référence de la butée seule: BIL-402 pour la série BMD, BIL-10012 pour la série BIDS et BIL-669 pour la série BHD.

BLD

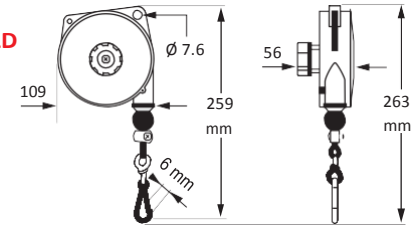

BMDS
BMDLN
BMDLLN

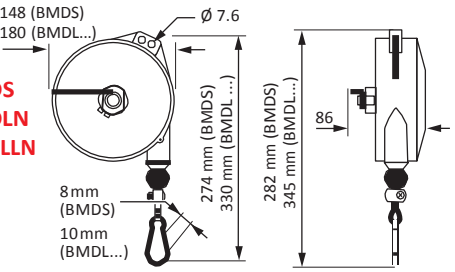

BIDS

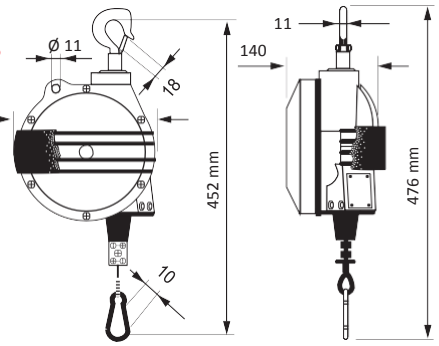

BHD

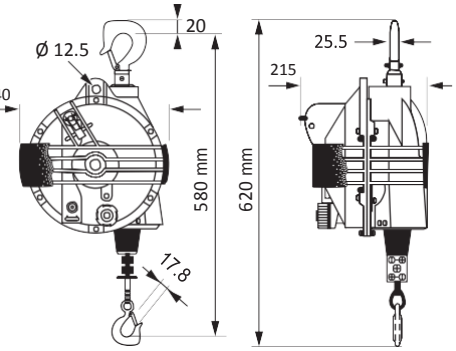

ZA du Guindal – 136, Rue Jean-Baptiste GODIN – 59820 GRAVELINES
Tél : 03.28.63.92.21 / Fax : 03.28.63.92.17 - contact@dri-france.com - www.dri-france.com

BSD-165

Equilibreurs à ressort pour charges lourdes - de 15 kg à 180 kg

Réf.	SWL (kg)	Course maxi. (m)	(kg)	Pièces détachées	
Série BSDL et BSD pour charges lourdes				Câble avec crochet	Tambour
BSD-20	15 -20	2,5	19,0	BIL-3694	BIL-0301
BSD-30	20 - 30	2,5	19,8	BIL-3694	BIL-0309
BSD-40	30 - 40	2,5	20,8	BIL-3694	BIL-9949
BSD-50	40 - 50	2,5	23,9	BIL-3694	BIL-9907
BSD-60	50 -60	2,5	25,4	BIL-3694	BIL-9919
BSD-70	60 - 70	2,5	26,8	BIL-3694	BIL-0012
BSD-80	70 - 80	2,5	27,8	BIL-3694	BIL-0020
BSD-90	80 - 90	2,5	28,8	BIL-3694	BIL-0046
BSD-100	90 - 100	2,5	35,6	BIL-3694	BIL-0046
BSD-120	100 - 120	2,5	38,8	BIL-3694	BIL-0285
BSD-140	120 - 140	2,5	41,8	BIL-3694	BIL-0293
BSD-150	130 - 150	2,5	44,5	BIL-3694	BIL-0145
BSD-165	150 - 165	2,5	48,2	BIL-3694	BIL-0152
BSDL-20	15 -20	3,0	19,1	BIL-3751	BIL-9923
BSDL-25	20 - 25	3,0	19,9	BIL-3751	BIL-9931
BSDL-35	25 - 35	3,0	20,9	BIL-3751	BIL-9949
BSDL-45	35 - 45	3,0	23,8	BIL-3751	BIL-0053
BSDL-50	40 - 50	3,0	23,9	BIL-3751	BIL-0061
BSDL-60	50- 60	3,0	25,3	BIL-3751	BIL-0079
BSDL-70	60 - 70	3,0	26,7	BIL-3751	BIL-0012
BSDL-80	70 - 80	3,0	28,0	BIL-3751	BIL-0020
BSDL-90	80 - 90	3,0	29,0	BIL-3751	BIL-0103
BSDL-100	90 - 100	3,0	36,8	BIL-3751	BIL-0111
BSDL-115	100 - 115	3,0	38,7	BIL-3751	BIL-0178
BSDL-130	115 - 130	3,0	39,9	BIL-3751	BIL-0186
BSDL-140	130 - 140	3,0	42,8	BIL-3751	BIL-0293
BSDL-150	140 - 150	3,0	45,6	BIL-3751	BIL-0145
BSDL-180	160 - 180	3,0	50,0	BIL-3751	BIL-0228

Câbles fournis complets avec crochet (BIL-701), butée en caoutchouc (BIL-3124) et bride.

BSD-20 à BSD-60 et BSDL-20 à BSDL35

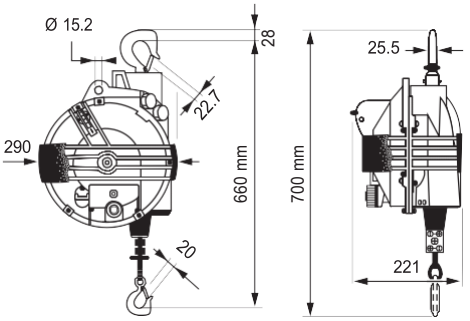

BSD-70 à BSD-100 et BSDL-45 à BSDL-100

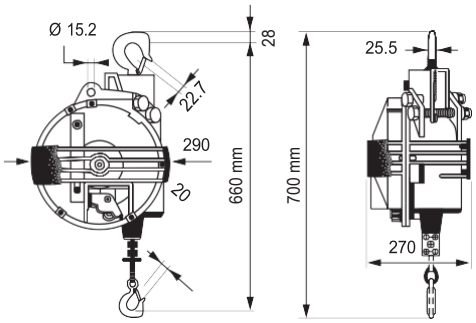

BSD-120 à BSD-165 et BSDL-115 à BSDL-180

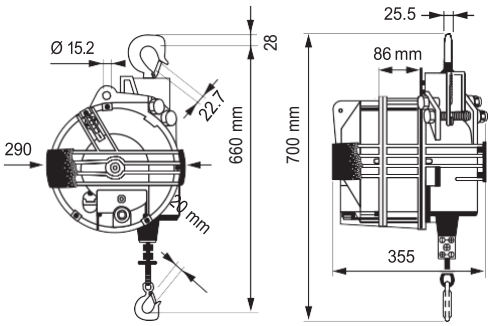

Options et accessoires

Dispositif de blocage/ déblocage activable au niveau de l'opérateur:

Réf. BIL-7343 (pour la série BHD).

Réf. BIL-3224 (pour BSD et BSDL).

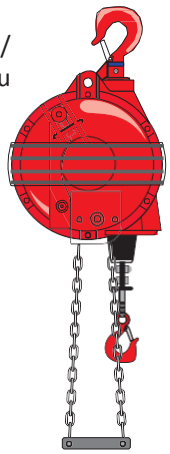

Pour convertir le crochet inférieur en crochet tournant sur la série BIDS, commander la réf. OPTRI.

Pour les séries BHD et BSD(L), modifier la référence de l'équilibreur en ajoutant "-OPTRI" à la fin de la référence.

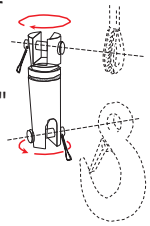

ZA du Guindal – 136, Rue Jean-Baptiste GODIN – 59820 GRAVELINES

Tél : 03.28.63.92.21 / Fax : 03.28.63.92.17 - contact@dri-france.com - www.dri-france.com