SAV Multi-marques en Pneumatiques

(Ingersoll-Rand, JD Neuhaus, Atlas Copco, Yokota, etc.)
pour une satisfaction complète avec des pièces d'origines du fabricant.

DRI est certifié :

Centre d'Expertise et de Réparation pour INGERSOLL-RAND

LOCATION
Palans & Treuils Pneumatiques

CONSEILS
S.A.V
dRi
EQUIPEMENT DE PRODUCTION
VENTES
LOCATION

Votre Contact : Pascal VILLAIN : 06.32.54.01.46
DRI - 136, Rue Jean-Baptiste GODIN - ZA du GUINDAL - 59820 GRAVELINES
Tél : 03.28.63.92.17 - Courriel : pascal.villain@dri-france.com
Site web : www.dri-france.com

LEVAGE
(Palans Pneumatiques de capacité 125Kg à 100T)

1. Capacité 125 kg à 500 kg.
2. Prix compétitif : même avec *les palans électriques*.
3. Faible consommation d'air : 0.9 m3/min !!!
4. Vitesse variable et progressive.
5. Faible pression sonore (75 db).

ATEX

Ex II 3 GD c IIB T4 X.

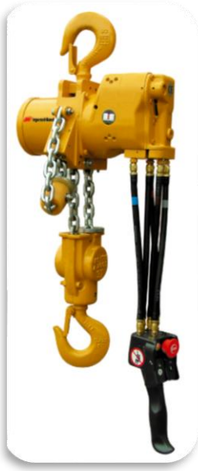

1. Capacité 250 kg à 2000 kg.
2. Vitesse variable et progressive.
3. Insensible à la poussière et à l'humidité.
4. Vitesses de levée et de descente élevées.
5. Chaine Electro-zinguée ou Inox

ATEX

Ex II 3 GD c IIB T4 (X) & Ex II 2 GD c IIB T4 (X)

1. Capacité 1T à 100 Tonnes.
2. Moteur pneumatique à engrenages.
3. Frein automatique à disque interne.
4. Système d'arrêt d'urgence de puissance.
5. Chaine de charge calibrée, Electro-zinguée ou Inox

ATEX

Ex II 3 GD c IIB T4 (X) & Ex II 2 GD c IIB T4 (X)

FABRICATION FRANÇAISE

MANUTENTION Ergonomique
(Equilibreurs de charge Manuels et Pneumatiques, Potences…)

La réponse aux besoins actuels en matière de Manutention Ergonomique
Les équilibreurs pneumatiques & Rails **Ingersoll Rand** allient simplicité d'utilisation, rapidité et souplesse de fonctionnement, et intègrent des organes de sécurité adaptés. Ils permettent de manipuler des charges en toute sécurité, sans effort grâce au phénomène Zero Gravity™.

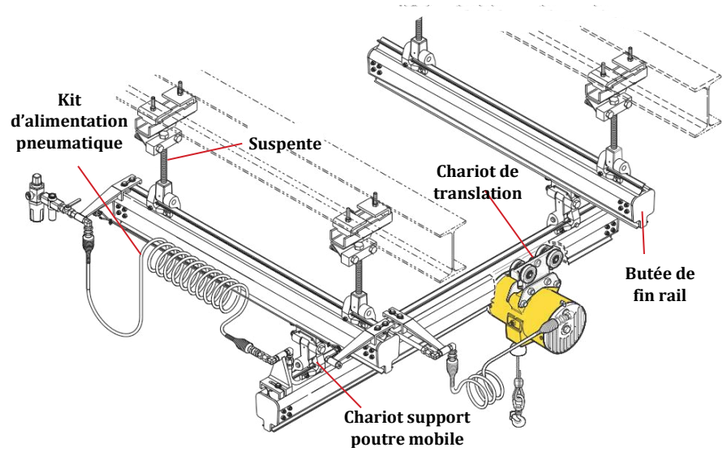

Traitement d'air pour une meilleure efficacicité

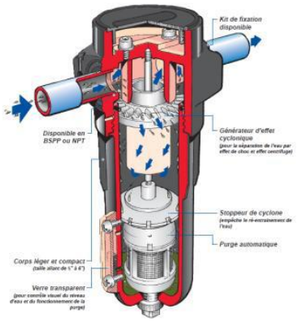

Pour optimiser le fonctionnement et augmenter la durée de vie de vos palans pneumatiques :
1. Installer un traitement d'air efficace.
2. Eliminer l'excès d'eau.
3. Dimensionner le spiralé